No	Revizyon Tarihi (Revision Date)	Revizyon Açıklaması (Revision Description of Revision)	Revizyon Numarası (Revision Number)	Onay (Approval)
1				

ESKA
CE
0036
Pin=18-20 bar(g)
Pout=1 bar(g)
Popso=1.6 bar (g)
Pupso=500 mbar(g)
Prelief=1.45 bar(g)
Qmax=240 SCMH
Serial No: ######
Week/Year: ##/## (W/Y)
Model ERG-H1

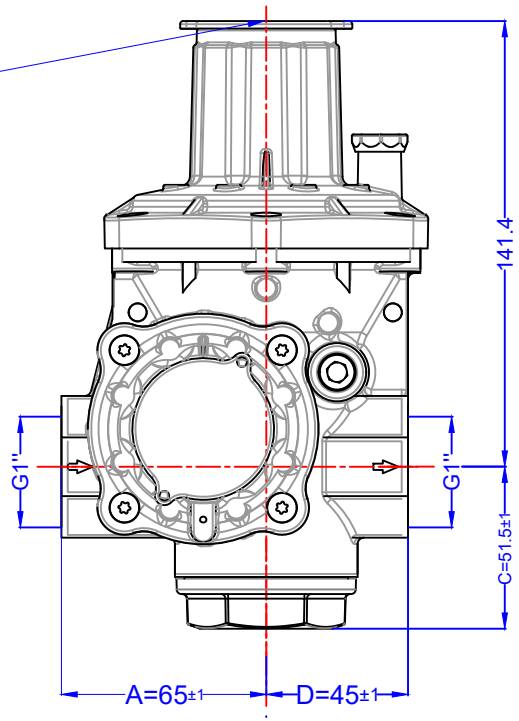

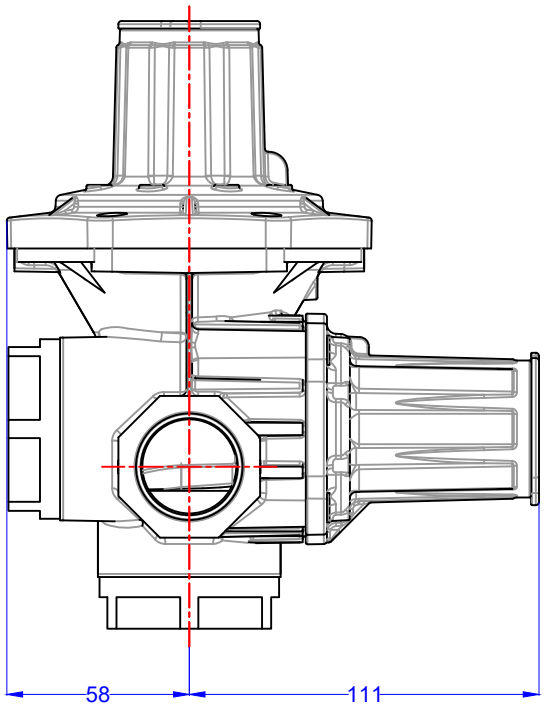

*Bezli Diyaframı Kullanılacaktır.

Ürün Özellikleri / Product Spec.	
Qmax=	240 SCMH
Pin=	18-20 bar(g)
Pout=	1 bar(g)
Popso=	1.6 bar (g)
Pupso=	500 mbar(g)
Prelief=	1.45 bar(g)
A. Class=	AC10,SG30
Design Temperature=	-20 to 60˚C

	Ad - Soyad (Name And surname)	Tarih (Date)	İmza (Singature)
Çizen (Drawn by)	Halil ÖZKAY	24-08-2021	
Kontrol (Checked by)	Samet ÖZDEMİR	24-08-2021	
Onaylayan (Approved by)			

Açısal Toleranslar (Angular Tolerances)		İşaretlemeler (Markings)				
		Geçici (Temporary) =	Referans (Referance) ( )	Temel (Basic) ◻	Fikstür (Fixture) < >	Kontrol (Control) [ ]
0° - 10° ± 30'	10° - 50° ± 1°	Doğrusal Toleranslar (Linear Tolerances)				
50° - 90° ± 1°30'	90° - 180° ± 2°	0,5 - 6 mm ± 0,1 mm	6 - 30 mm ± 0,2 mm	30 - 120mm ± 0,3 mm	120-400mm ± 0,4 mm	400-1000mm ± 0,5 mm

Bu teknik resim ESKA VALVE A.Ş'ye aittir, izni olmadan kullanılamaz ya da kopyalanamaz. (This drawing belongs to ESKA VALVE A.S. and can not be used without permission.) Aksi belirtilmediği sürece boyutlar mm'dir. (Unless otherwise specified, dimensions are mm.)

Referanslar (Preferences)
-
Parça Ağırlığı (Part Weight)
-
Malzeme Kalitesi (Meterial Quality)
-
Yüzey İşlemi (Surface Treatment)
-

ESKA

Açıklama (Explanation)
Gass Partner Norge

Resim / Parça Adı (Drawing / Part Name)	Ölçek (Scale)	Kağıt Boyutu (Page size)
ERG-H1	1/1	A4
Resim No (Drawing No) / Parça No (Part No)	Sayfa No (Page No)	
0047.01.003	1/1	